Szuflada pod łóżeczko: 140x70 / 160x70 cm

Type 2 | w.: 1/2017 | rys.: MAR-SZUFLADA140-INS4

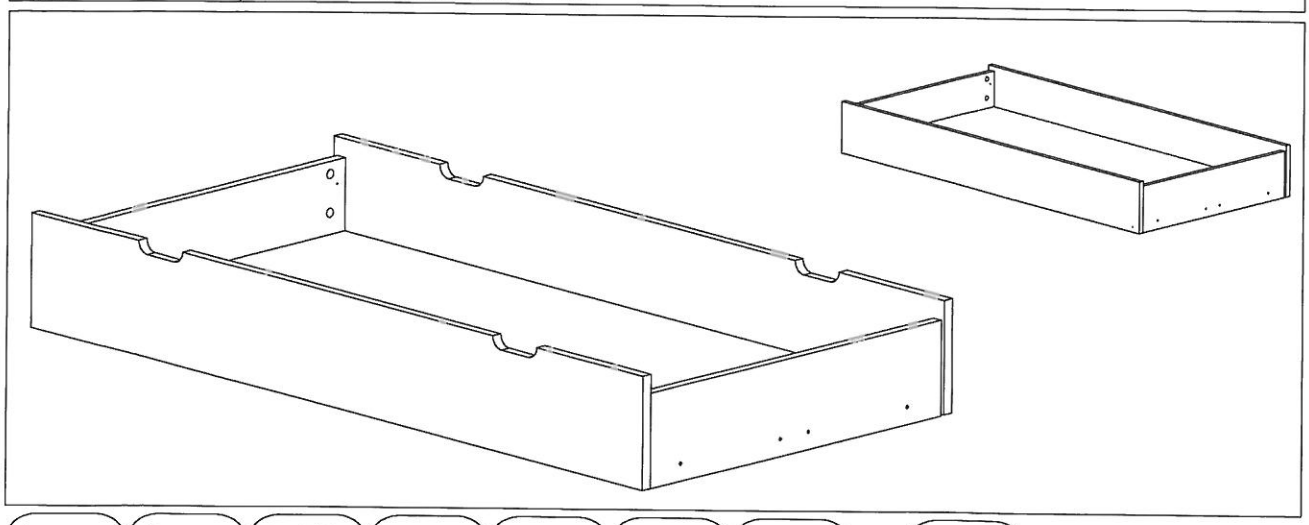

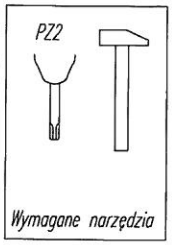

Wymagane narzędzia

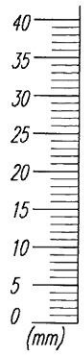

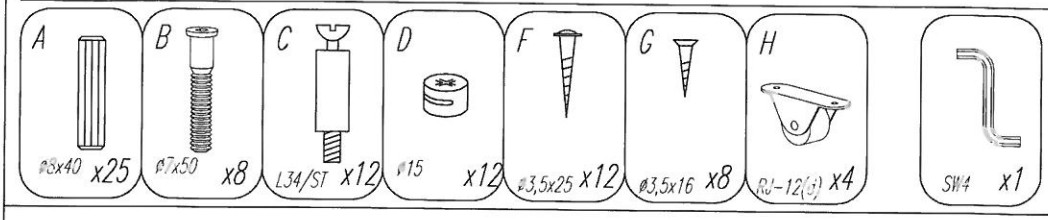

BLANCO-3_DRAWER140

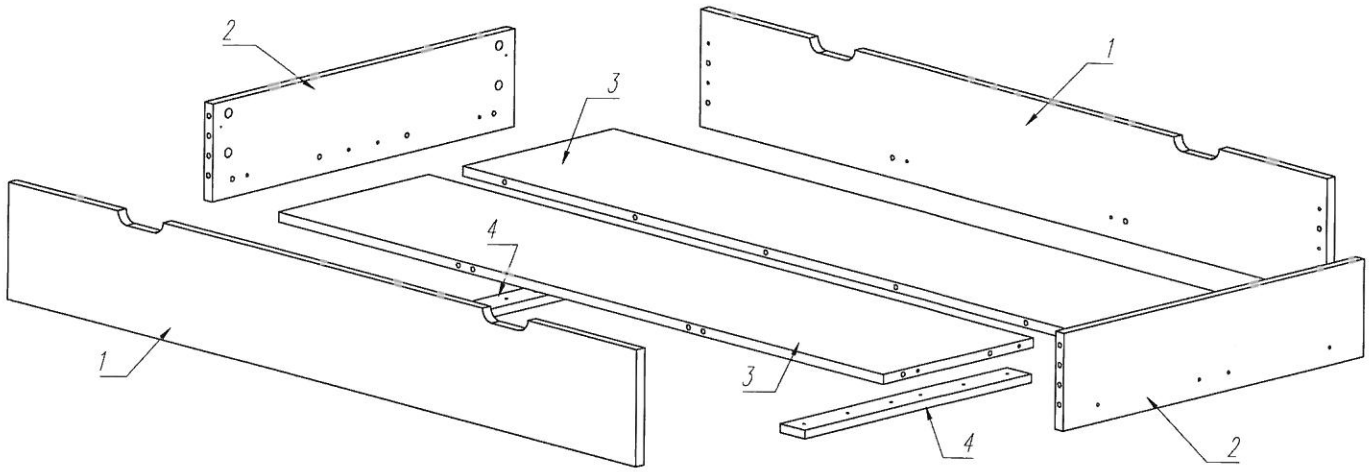

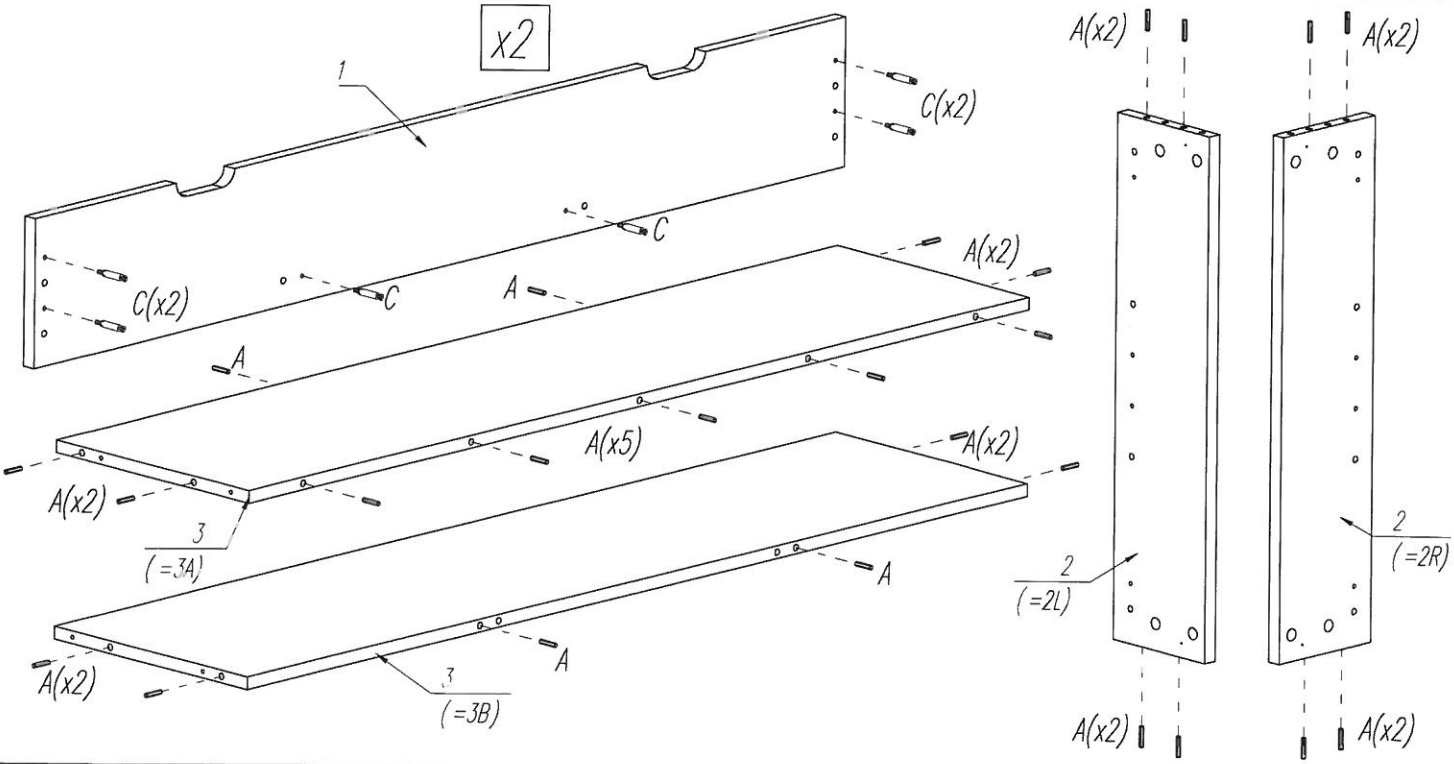

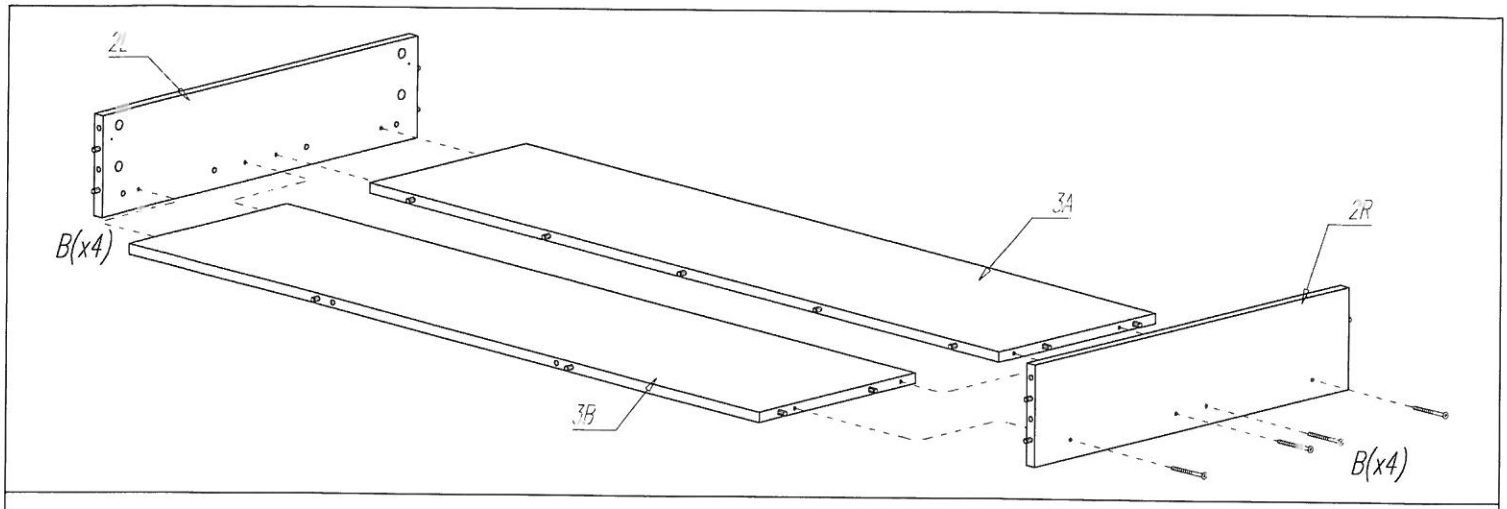
2L
B(x4)
3A
2R
3B
B(x4)

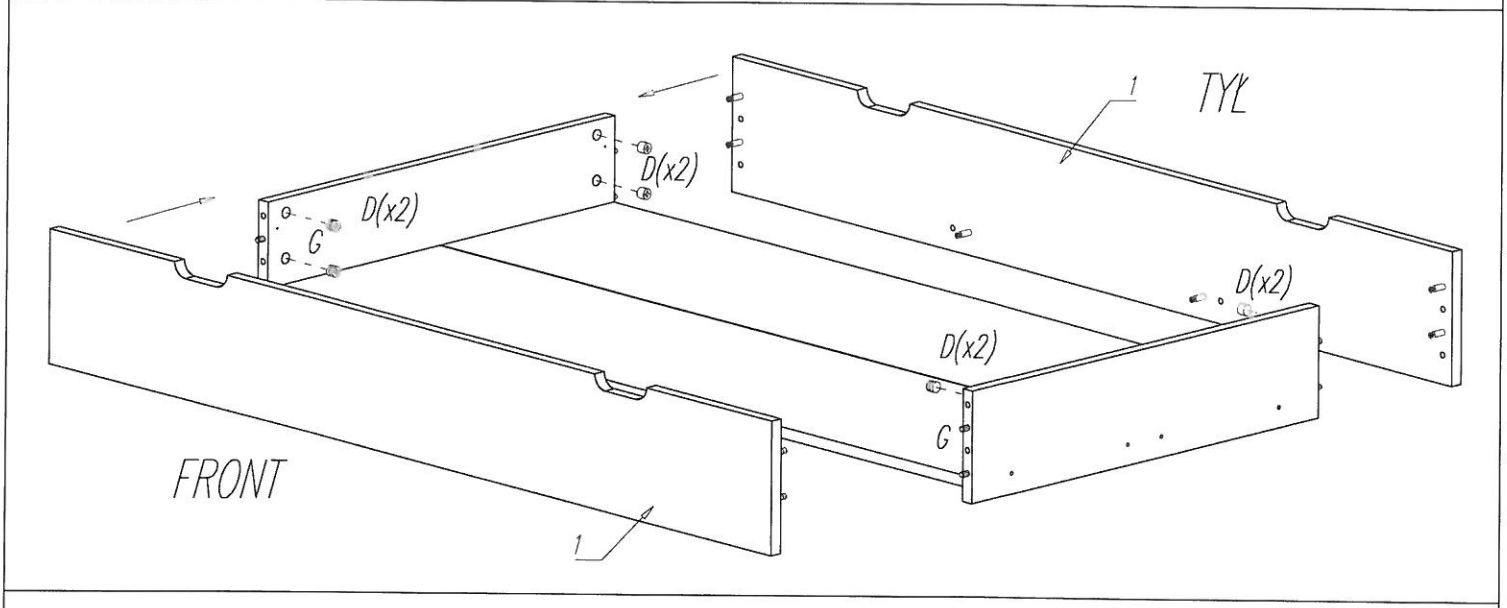
1
TYL
D(x2)
D(x2)
G
D(x2)
D(x2)
G
FRONT
1

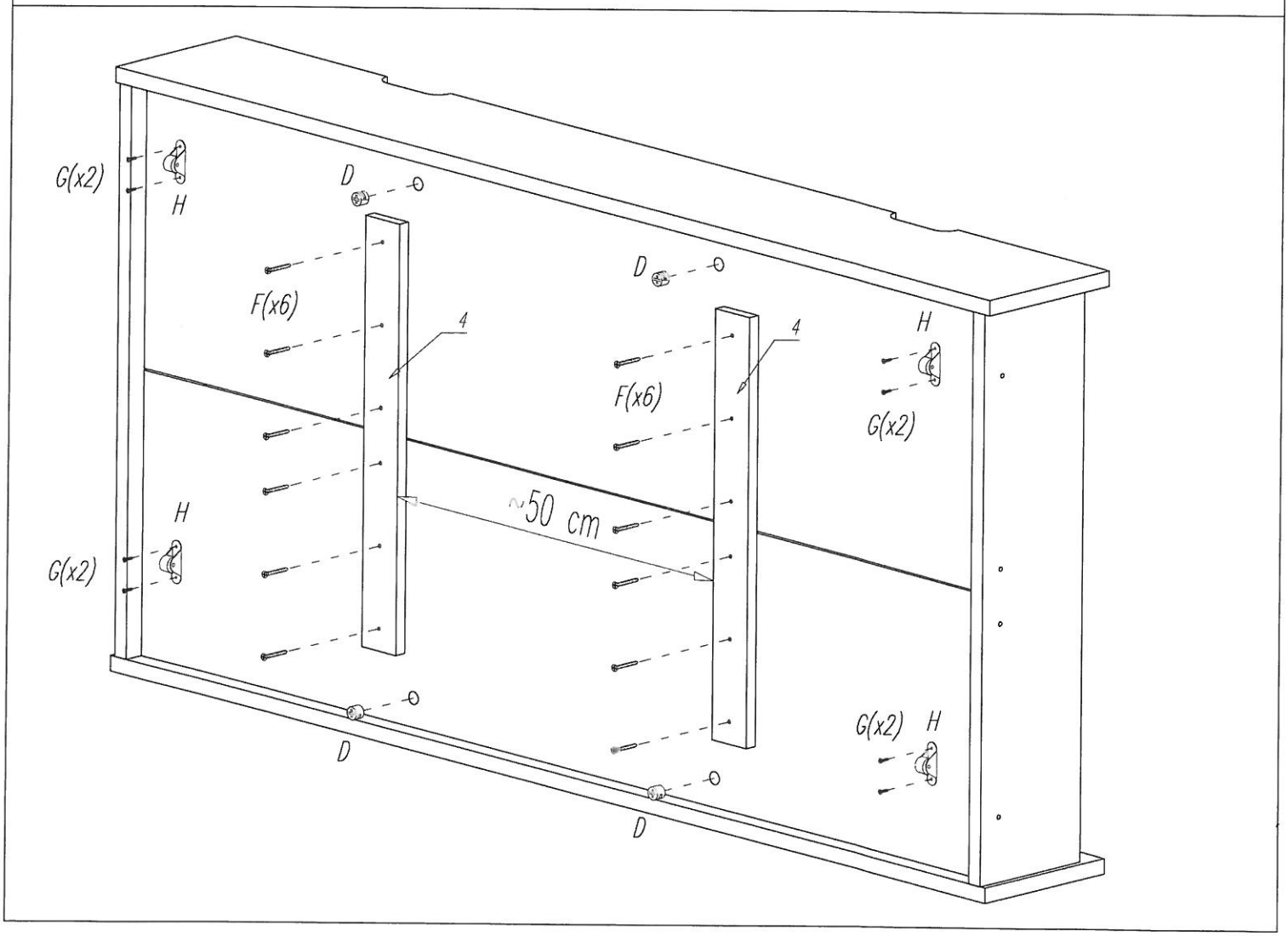
G(x2)
H
D
D
F(x6)
4
4
H
F(x6)
G(x2)
~50 cm
H
G(x2)
G(x2)
H
D
D